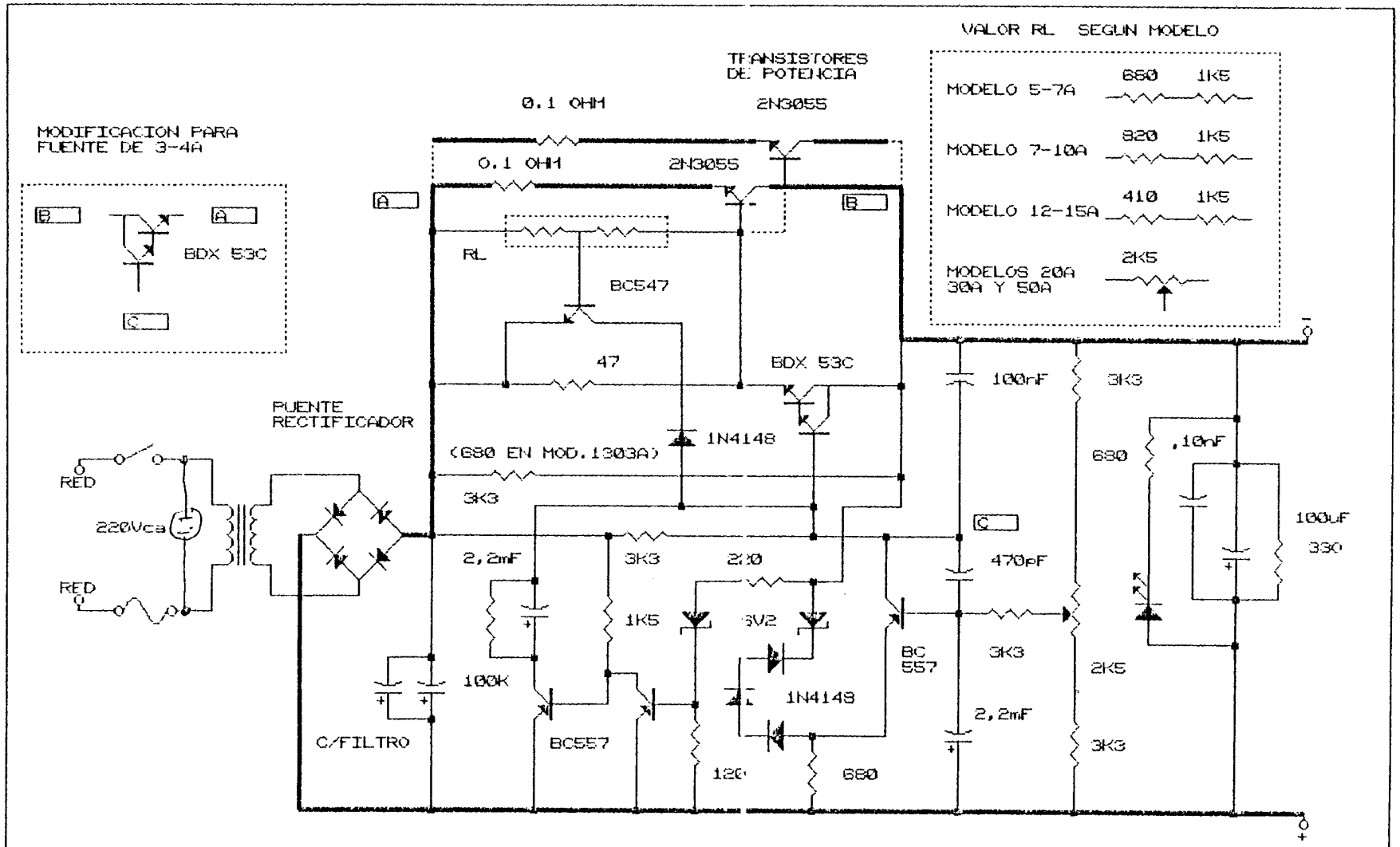

ESQUEMA GENERAL PARA LOS MODELOS:
3-5A , 5-7A , 7-10A , 12-15A , 20-25A , 30-35A .

CAPACIDAD DE FILTRO: 1000MF POR AMPERIO

TRANSISTORES DE POTENCIA: 1 POR CADA 6 AMPERIOS

PUENTE RECTIFICADOR: UN 60% SUPERIOR A LA INTENSIDAD NOMINAL

GRELCO S.A.		
Title FUENTE ALIMENTACION GENERAL		
Size A	Document Number FONT	REV FA
Date: March 1, 1987	Sheet of	